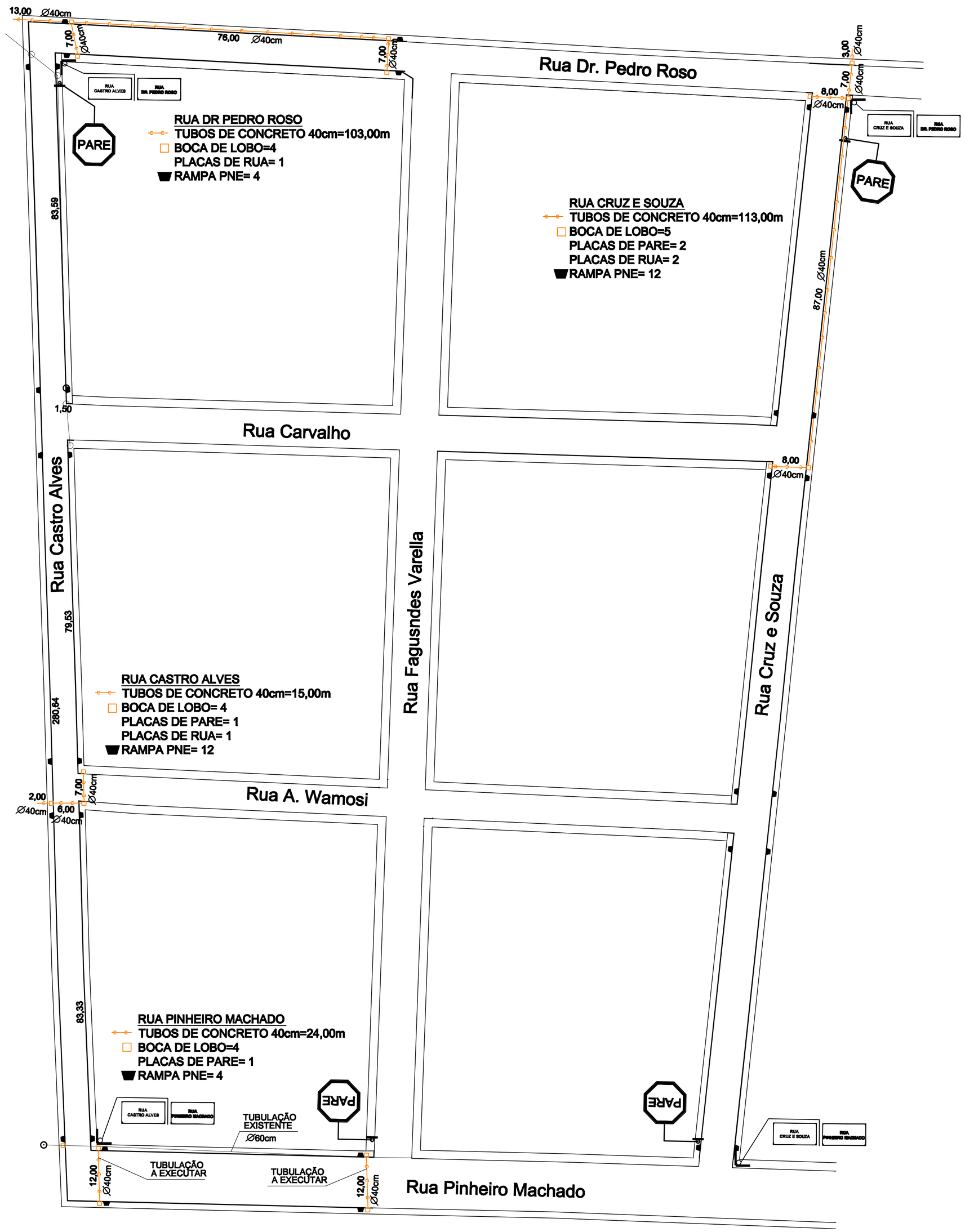

1 Drenagem Pluvial e Sinalização Vertical

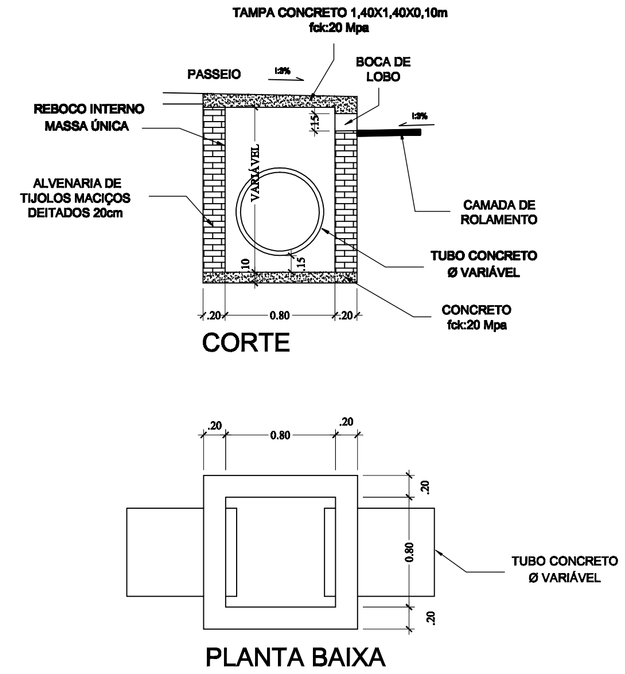

2 Detalhes Boca de Lobo

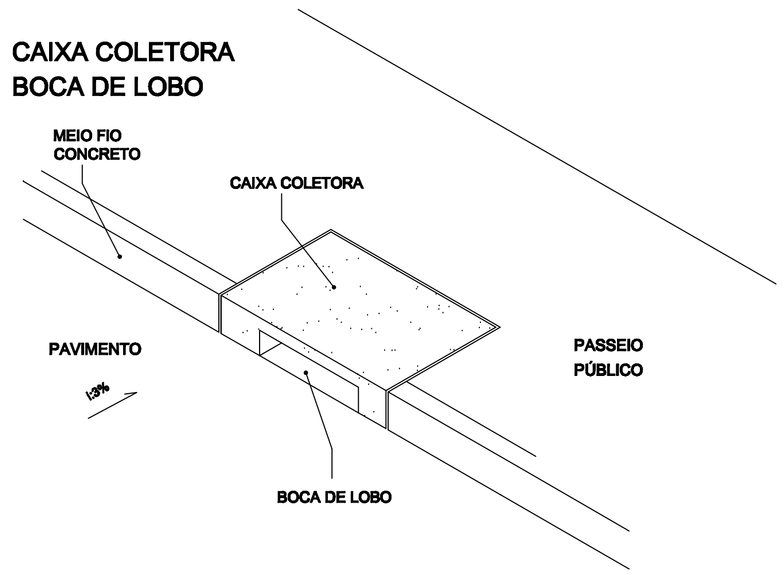

BONFANTI ENGENHARIA

Pré - Moldados de Concreto
e Serviços de Engenharia
CREA 76.390 - RS
Fone/Fax (054) 3363 1132
Rua Franklin Siliprandi, n° 340
Sala 303 - Constantina - RS

RESP. TÉCNICO PROJETO :
SANDRO AUGUSTO BONFANTI - CREA : 71.955 - D

PROPRIETÁRIO :
MUNICÍPIO DE NONOAI

OBRA - [redacted]
LOCAL - [redacted]

Data: FEVEREIRO DE 2016
Escala
Des. EDSON
PRANCHA 02-03
Assunto [redacted] DETALHES PLACAS E BOCA DE LOBO